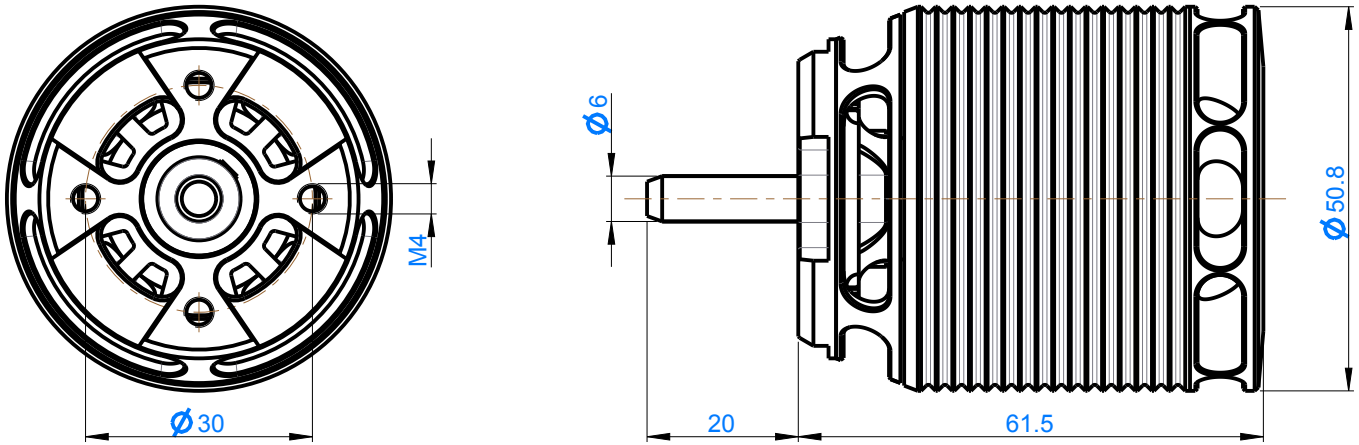
M4
Ø30
Ø6
Ø50.8
20
61.5